Be ahead

Puertas & Portones Automaticos S.A. de C.V.

¡Nuestra pasión es la Solución!....

»BARRERA DE ESTACIONAMIENTO ELECTROMECANICA MARCA BFT MOD.MOOVI.

BUILDING ACCESS AUTOMATION

ee link er ready

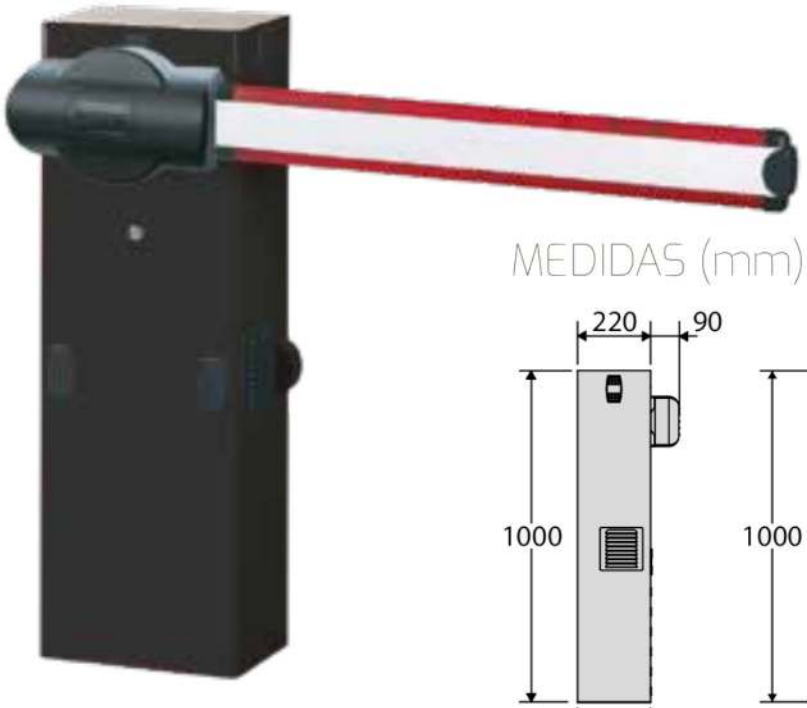

MEDIDAS (mm)

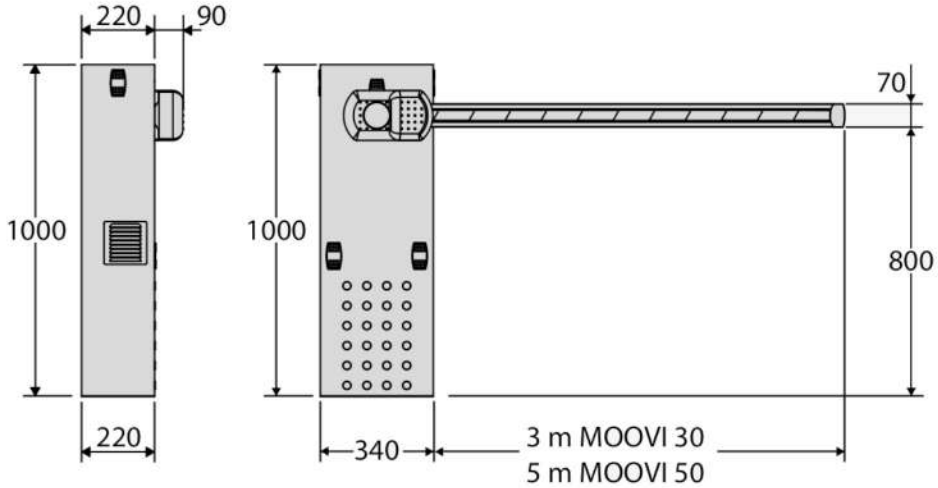

Características técnicas

	MOOVI 30	MOOVI 30 RAL	MOOVI 30 RMM	MOOVI 30 RMM RAL	MOOVI 30S	MOOVI 30S RAL
Pasaje útil (máx.)	3 m	3 m	3 m	3 m	3 m	3 m
Central de mando	ALPHA BOM	ALPHA BOM	LEO MV D	LEO MV D	LEO MV D	LEO MV D
Alimentación del motor	230 V	230 V	230 V	230 V	230 V	230 V
Potencia de entrada	300 W	300 W	300 W	300 W	300 W	300 W
Tipo de final de carrera	Electrónico	Electrónico	Electrónico	Electrónico	Electrónico	Electrónico
Deceleración			Sí	Sí	Sí	Sí
Bloqueo	Mecánico	Mecánico	Mecánico	Mecánico	Mecánico	Mecánico
Desbloqueo	Llave personalizada	Llave personalizada	Llave personalizada	Llave personalizada	Llave personalizada	Llave personalizada
Reacción al impacto	Barra sensible	Barra sensible	Encoder	Encoder	Encoder	Encoder
Frecuencia de uso	Semintensivo	Semintensivo	Semintensivo	Semintensivo	intensivo	intensivo
Grado de protección	IP24	IP24	IP24	IP24	IP24	IP24
Condiciones ambientales	-20 ÷ 50 °C	-20 ÷ 50 °C	-20 ÷ 50 °C	-20 ÷ 50 °C	-20 ÷ 50 °C	-20 ÷ 50 °C

Descargar en pdf

Versión Digital.

(229) 461-7028

portonesautomaticos@adsver.com.mx
portonesautomaticos@prodigy.net.mx

RESIDENCIAL COMERCIAL INDUSTRIAL

MEMBER IDA International Door Association

V12.23

Be ahead

Puertas & Portones Automaticos S.A. de C.V.

¡Nuestra pasión es la Solución!....

»BARRERA DE ESTACIONAMIENTO ELECTROMECANICA MARCA BFT MOD.MOOVI.

	MOOVI 30 RMM INOX
Pasaje útil (máx.)	3 m
Central de mando	LEO MV D
Alimentación del motor	230 V
Potencia de entrada	300 W
Tipo de final de carrera	Electrónico
Deceleración	Sí
Bloqueo	Mecánico
Desbloqueo	Llave personalizada
Reacción al impacto	Encoder
Frecuencia de uso	Semintensivo
Grado de protección	IP24
Condiciones ambientales	-20 ÷ 50 °C

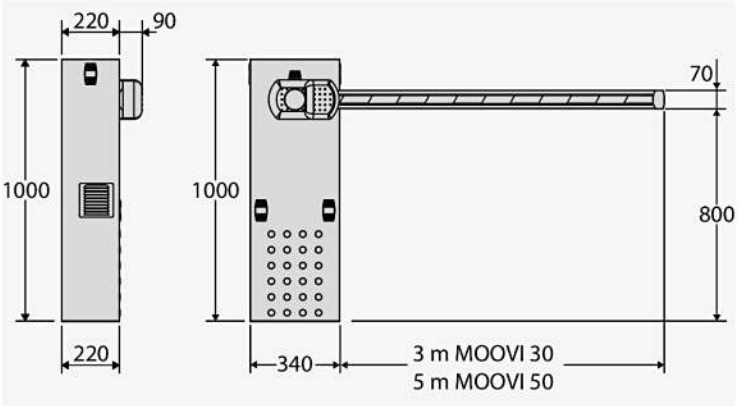

Código	Nombre	Descripción
P940062 00002	MOOVI 30	Barrera con alimentación a 230 V para paso útil de hasta 3 m y tiempo de apertura 4 s. Resistencia al impacto mediante Barra sensible. Color gris RAL 7015 Central con visor y receptor incorporado
P940062 00102	MOOVI 30 RAL	Barrera con alimentación a 230 V para paso útil de hasta 3 m y tiempo de apertura de 4 s. Resistencia al impacto mediante Barra sensible. Color RAL por encargo Central con visor y receptor incorporado
P940063 00002	MOOVI 30 RMM	Barrera con alimentación a 230 V para paso útil de hasta 3 m y tiempo de apertura 4 s. Resistencia al impacto mediante Encoder. Color gris RAL 7015 Central con visor y receptor incorporado
P940063 00102	MOOVI 30 RMM RAL	Barrera con alimentación a 230 V para paso útil de hasta 3 m y tiempo de apertura de 4 s. Resistencia al impacto mediante Encoder. Color RAL por encargo Central con visor y receptor incorporado
P940064 00002	MOOVI 30S	Barrera con alimentación a 230 V para paso útil de hasta 3 m y tiempo de apertura 1.5+rall s. Resistencia al impacto mediante Encoder. Color gris RAL 7015 Barrera rápida
P940064 00102	MOOVI 30S RAL	Barrera con alimentación a 230 V para paso útil de hasta 3 m y tiempo de apertura de 1.5+rall s. Resistencia al impacto mediante Encoder. Color RAL por encargo Barrera rápida
P940031 00002	MOOVI 30S INOX	Barrera con suministro de 230 V para aperturas de hasta 3 m y hora de apertura de 1.5+rall s. Resistencia al impacto mediante Encoder. Estructura de acero inoxidable Barrera rápida
P940065 00002	MOOVI 60	Barrera con alimentación a 230 V para paso útil de hasta 6 m y tiempo de apertura 8 s. Resistencia al impacto mediante Barra sensible. Color gris RAL 7015 Central con visor y receptor incorporado
P940065 00102	MOOVI 60 RAL	Barrera con alimentación a 230 V para paso útil de hasta 6 m y tiempo de apertura de 8 s. Resistencia al impacto mediante Barra sensible. Color RAL por encargo Central con visor y receptor incorporado
P940066 00002	MOOVI 60 RMM	Barrera con alimentación a 230 V para paso útil de hasta 6 m y tiempo de apertura 8 s. Resistencia al impacto mediante Encoder. Color gris RAL 7015 Central con visor y receptor incorporado
P940066 00102	MOOVI 60 RMM RAL	Barrera con alimentación a 230 V para paso útil de hasta 6 m y tiempo de apertura de 8 s. Resistencia al impacto mediante Encoder. Color RAL por encargo Central con visor y receptor incorporado
P940066 00004	MOOVI 60RMM INOX	Barrera con suministro de 230 V para aperturas de hasta 6 m y hora de apertura de 8 s. Resistencia al impacto mediante Encoder. Estructura de acero inoxidable Central con visor y receptor incorporado
P940027 00004	MOOVI 30 RMM INOX	Barrera con suministro de 230 V para aperturas de hasta 3 m y hora de apertura de 8 s. Resistencia al impacto mediante Encoder. Estructura de acero inoxidable Central con visor y receptor incorporado

V12.23

(229) 461-7028
portonesautomaticos@adsver.com.mx
portonesautomaticos@prodigy.net.mx

RESIDENCIAL COMERCIAL INDUSTRIAL

MEMBER IDA International Door Association